markem·imaje
a DOVER company



Принтеры-аппликаторы этикеток

Серия 2200



Уникальная современная технология, повышающая эффективность производственной линии

Серия 2200 создана на основе проверенной концепции. Тысячи устройств уже работают в самых сложных условиях в режиме 24/7, обеспечивая надежность, эффективность и простоту использования с минимумом ошибок при маркировке. Серия 2200 изготавливается из материалов, пригодных для дальнейшей переработки более чем на 95%. Эта серия устанавливает новый стандарт в области print and apply благодаря широкому ассортименту заменяемых аппликаторов, оптимизации процесса взаимодействия с оператором и беспрецедентным скоростям нанесения этикеток. В интеллектуальном аппликаторе eTouch-S® применяются передовые инновации Markem-Imaje, сочетая выдающуюся производительность с высочайшим уровнем эксплуатационной безопасности.

Характеристики изделия

Более высокая эксплуатационная эффективность

- Безопасность и простота использования. Для подготовки оператора к работе достаточно обучения продолжительностью менее 5 минут.
- Используйте простую графическую панель оператора с тремя клавишами или добавьте систему интерфейса с цветным сенсорным экраном для отображения самых важных эксплуатационных данных.
- Используются более длинные носители для продолжительной эксплуатации и их синхронной перезагрузки. Установка новых рулонов этикеток и красящей ленты операторами менее чем за 40 секунд.

Безотказность и надежность

- Коды соответствуют классу A и B стандарта ANSI даже при самой высокой скорости нанесения этикеток. Интегрированное устройство для считывания штрихкодов гарантирует, что 100% паллет покидают завод со считываемыми кодами.
- Простота обслуживания с возможностью замены изношенных деталей без необходимости сложной калибровки или каких-либо инструментов.
- Широкий ассортимент аппликаторов с оптимальными характеристиками для каждого варианта применения сводит к минимуму перенастройку линии и дорогостоящие модификации.

Высокая производительность печати

- Чрезвычайно быстрый и надежный инновационный eTouch-S с искусственным интеллектом для предотвращения ошибок при нанесении этикеток, для защиты продуктов и для увеличения времени безотказной работы.
- Благодаря встроенному функционалу замена/тандем при остановке основного принтера второй этикетировщик незамедлительно продолжит выполнение задачи. Это позволяет избежать простоев.
- Непрерывное и постоянное управление этикетировкой, автоматическое натяжение и встроенный контроль этикеток устраняют необходимость в эксплуатационной регулировке или калибровке.

Серия 2200. Технические характеристики

Возможности печати

Способы печати: термопечать или термотрансферная печать (с возможностью выбора на одном печатающем устройстве)
Встроенные часы реального времени
10 независимых программируемых счетчиков

Печатающие головки
2220: ширина области печати 56 мм, разрешающая способность печати 200 точек/дюйм (8 точек на мм)
2230: ширина области печати 54 мм, разрешающая способность печати 300 точек/дюйм (12 точек на мм)
2420: ширина области печати 104 мм, разрешающая способность печати 200 точек/дюйм (8 точек на мм)
2430: ширина области печати 108 мм, разрешающая способность печати 300 точек/дюйм (12 точек на мм)
2620: ширина области печати 168 мм, разрешающая способность печати 200 точек/дюйм (8 точек на мм)
2630: ширина области печати 162 мм, разрешающая способность печати 300 точек/дюйм (12 точек на мм)

Максимальная скорость печати: 300 мм/с

Шрифты: предусмотрены 16 гладких масштабируемых шрифтов
Возможность загрузки шрифта TrueType
Возможность работы со шрифтами Unicode

Графические форматы: BMP, WMF, PCX, PNG, ICO, GIF, TIFF, JPEG, поддержка всех основных линейных и двухмерных штрихкодов

Характеристики носителей

Типы носителей: высеченные самоклеящиеся этикетки
В стандартном рулоне этикетки намотаны лицевой стороной наружу

Максимальная ширина этикеток: 178 мм

Максимальный диаметр рулона этикеток: 350 мм (опционально 400 мм)

Диаметр внутренней сердцевины: 76 мм
Лента для термотрансферной печати намотана красящей стороной внутрь

Длина риббона: 660 м

Диаметр втулки риббона: 25 мм
Для наилучших результатов используйте риббоны серии Label MI Ribbon

Рабочие характеристики

Простой встроенный пользовательский интерфейс.
Графический дисплей и информация о состоянии принтера на различных языках
Кнопки запуска, останова, паузы и печати
Выбор этикеток в соответствии с локальными требованиями
Резервное копирование/восстановление данных или клонирование

Интерфейсы связи:
2 входа с гальванической развязкой
5 выходов через реле (24 В пост. тока)
Высокоскоростной интерфейс RS-232: от 300 до 115 200 бод
Ethernet 10/100 (LPD, R Telnet, FTP, веб-сервер)
Порт USB для выполнения действий по сохранению/повторной установке и загрузке этикеток
Совместимость со стандартом компании Weihenstephan
Поддержка двух языков Dual Language Support (DLS):
- Markem-Imaje LabelPoint
- Zebra Programming Language ** (ZPL)

Условия окружающей среды.
Диапазон температур: от 0 до 45° C
Влажность: от 20 до 85 %, без конденсации
Требования к электропитанию: 110/240 В перем. тока, 50/60 Гц
Потребляемая мощность в режиме ожидания — 35 Вт
Потребляемая мощность при максимальной производительности — 135 Вт
Пиковая потребляемая мощность — 300 Вт
Подача воздуха: 6 бар, сухой и чистый
Система, включая стойку, пригодна для переработки более чем на 95 %

Линейка аппликаторов

- Благодаря уникальной технологии SoftTouch аппликатор eTouch-S® позволяет полностью управлять перемещением и контролировать нанесение этикеток
- Blow, Enhanced Wipe и Flex SE для нанесения сверху, сбоку и спереди
- Высокоскоростное нанесение на переднюю часть упаковки
- Угловой аппликатор позволяет нанести этикетки на две смежные стороны

Дополнительную информацию о решениях для коробов и паллет см. на сайте www.markem-imaje.com

Опции и аксессуары

Печатающие головки с длительным сроком службы для интенсивной эксплуатации
Набор для рулонов этикеток с внутренней намоткой
Размотка этикеток на 800 м (заводская модернизация)
Расширение памяти (слот для SD-карты)
Масштабируемые международные шрифты
Трехцветное световое сигнальное устройство
Датчики продукта
Верификационные сканеры штрихкодов
Усовершенствованный датчик срабатывания (ATS)
Широкий выбор промышленных стоек и креплений
Усовершенствованный пользовательский интерфейс с цветным сенсорным экраном:
2200 Production Interface *

Обслуживание и поддержка

Персонализированная масштабируемая программа аренды ***
Гибкие соглашения о расходных материалах, техническом обслуживании, профессиональных услугах и тренингах
Удаленный доступ к источникам профессиональных знаний со службой поддержки в режиме реального времени и возможностью видеосвязи
Виртуальный помощник Miva для круглосуточного самообслуживания
Заказ расходных материалов, ремонтных работ и запчастей, в том числе с помощью онлайн-портала для заказов***

Программное обеспечение

Совместимость с программным обеспечением Systech Packaging Intelligence Suite™, включая:
CoLOS Base, CoLOS Line и CoLOS Factory
CoLOS Pallet (опционально)
CoLOS Line Terminal
Дополнительную информацию об интеллектуальных решениях в области упаковки см. на сайте www.systechone.com

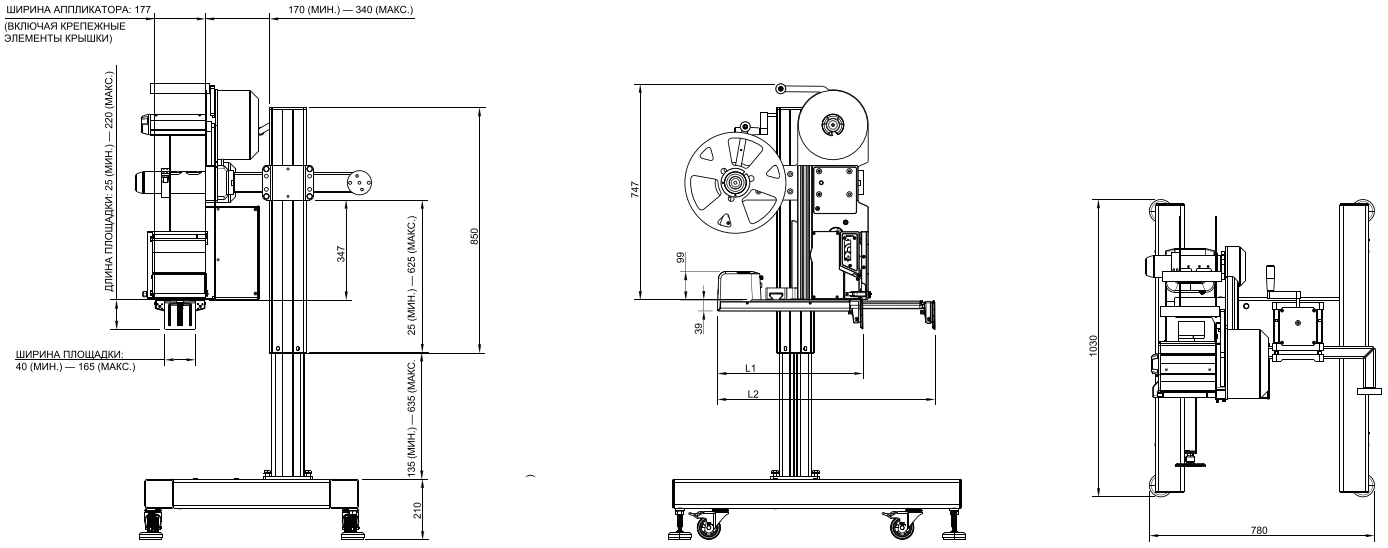

* См. отдельный лист технических данных. ** Поддерживаются не все команды. *** В зависимости от модели принтера и наличия в определенном регионе.

TECH-GROUP
Официальный представитель
в Узбекистане ООО "Tech Group"
Республика Узбекистан, г. Ташкент,
Мирабадский р-н, ул. Мехржон, 61
Тел. раб.: +(998-78) 888-77-78
e-mail: info@tech-group.uz
www.tech-group.uz

markem·imaje
a DOVER company

Для получения более подробной информации посетите www.markem-imaje.com